НЕВА

МОТОБЛОКИ «*НЕВА*»

ДВИГАТЕЛЬ ДМ-1К

•

КАТАЛОГ
запасных частей

2009

Настоящий каталог составлен на основании рабочих спецификаций и чертежей редуктора, ходовой части мотоблока МБ-2 и его модификаций, двигателя ДМ-1К и его модификаций и предназначен для составления заявок на запасные части, необходимые при техническом обслуживании и ремонте мотоблока и двигателя. Каталог составлен по состоянию на 01.01.2006 г.

В каталоге приведен иллюстрированный перечень сборочных единиц и деталей редуктора, ходовой части и двигателя ДМ1К, а также входящих в комплект мотоблока – фрез-культиваторов. Указаны наименования, обозначения и количество деталей, входящих в сборочную единицу. Обозначения сборочных единиц и деталей, соответствуют номеру чертежа, по которому они изготавливаются на предприятии изготовителе.

Номера отдельных деталей, входящие в состав неразборных сборочных единиц сваркой, в каталоге не приведены. В этом случае указан только номер сборочной единицы.

Модификации двигателя различаются только принципом и деталями системы смазки.

При заказе сборочных единиц и деталей необходимо указать их полное наименование, обозначение и необходимое количество.

ДВИГАТЕЛЬ ВНУТРЕННЕГО СГОРАНИЯ
ДМ1К-6,2
ДМ1К-7,5

Модель	Модификация
ДМ1К-6,2	005.40.2000
	005.40.2000-01
	005.40.2000-02
	005.40.2000-03
ДМ1К-7,5	005.40.4000
	005.40.4000-01



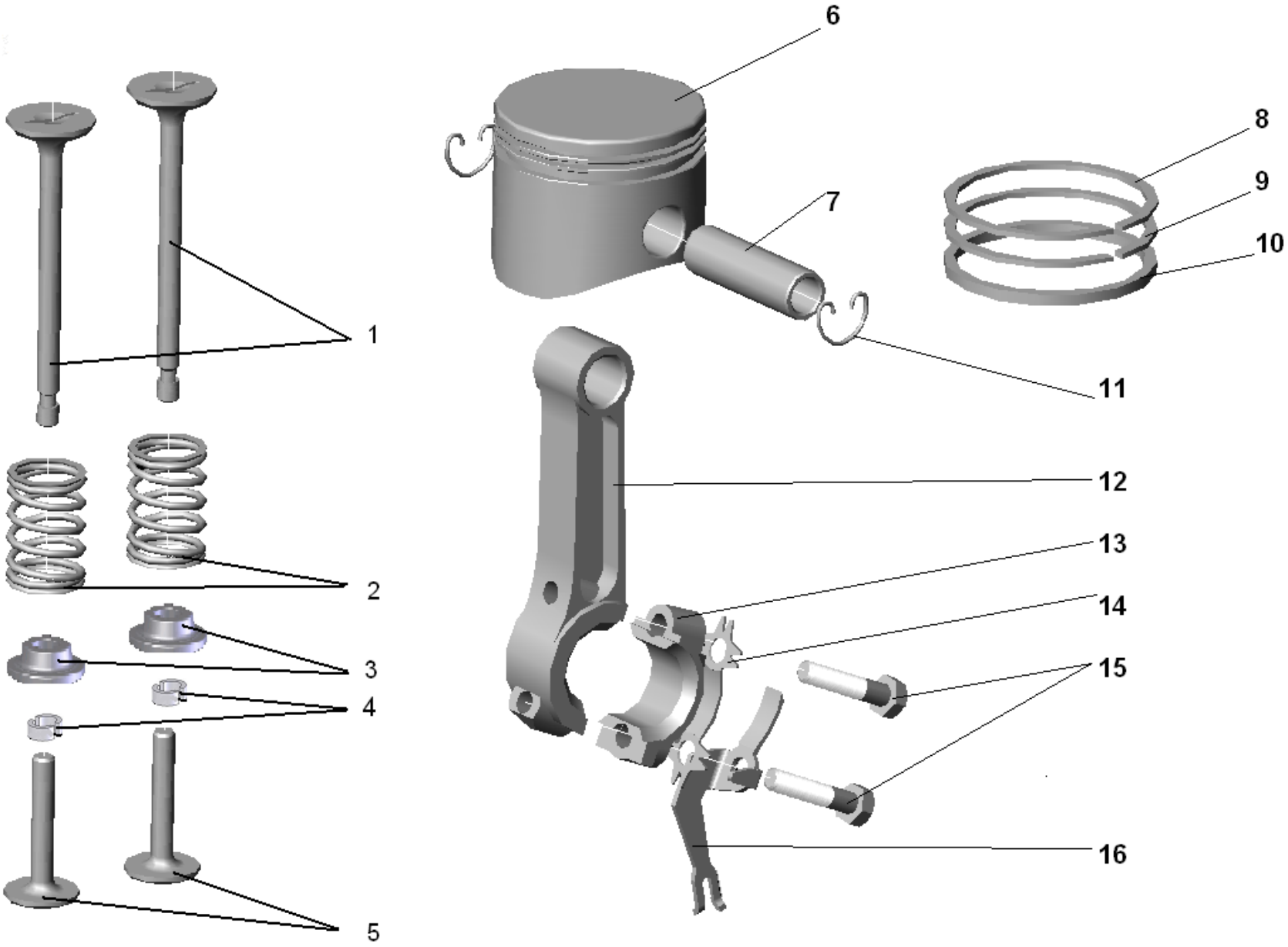

Рис.1

Рис. №	Поз.	Наименование	Обозначение	Кол-во	Примечание
1	1	Клапан	005.40.7005	2	Комплект клапанной группы*
	2	Пружина клапана	2101-1007021	2	
	3	Тарелка клапана*	005.40.0425-01	2	
	4	Сухарь клапана	2101-1007028	4	
	5	Толкатель	005.40.0402	2	
	6	Поршень	005.40.7208-01	1	Взаимозаменяемы. Возможна поставка комплектом: поршень с шатуном 005.40.0350 (комплект деталей поз.6, 7, 8, 9, 10, 11, 12)
			СТК 200	1	
	7	Палец поршня	005.40.0331	1	
	8	Кольцо поршневое компрессионное верхнее	2103 1004030	1	Комплект поршневых колец (взаимозаменяем с поршневыми кольцами ВАЗ 2101)
	9	Кольцо поршневое компрессионное нижнее	2101 1004025	1	
	10	Кольцо поршневое маслосъемное	2101 1004035	1	
	11	Кольцо стопорное	005.40.0332	2	Комплект 005.40.0360 (для двигателей: 005.40.2000-01 и 005.40.2000-02 – без маслоразбрызгивателя 005.40.0327 (поз.16))
	12	Шатун	005.40.0341-01	1	
	13	Крышка шатуна	005.40.0342-01	1	
	14	Шайба контровочная	005.40.0328	1	
	15	Болт М8-6g×40.98.05	ГОСТ 7798-70	2	
	16	Маслоразбрызгиватель	005.40.0327	1	

*** При заказе деталей из комплекта клапанной группы необходимо учитывать взаимозаменяемость деталей:**
«Клапан» 005.40.7005 *не взаимозаменяем* с «Клапаном» 005.40.7003;
«Пружина клапана» 2101-1007021 *не взаимозаменяема* с «Пружиной клапана» 005.40.0409;
«Тарелка клапана» 005.40.425-01 взаимозаменяема с «Тарелкой клапана» 005.40.0425 и *не взаимозаменяема* с «Тарелкой выпускного клапана» 005.40.0420 и «Тарелкой впускного клапана» 005.40.0407;
«Сухарь клапана» 2101-1007028 взаимозаменяем с «Сухарь клапана» 412-1007028-01.

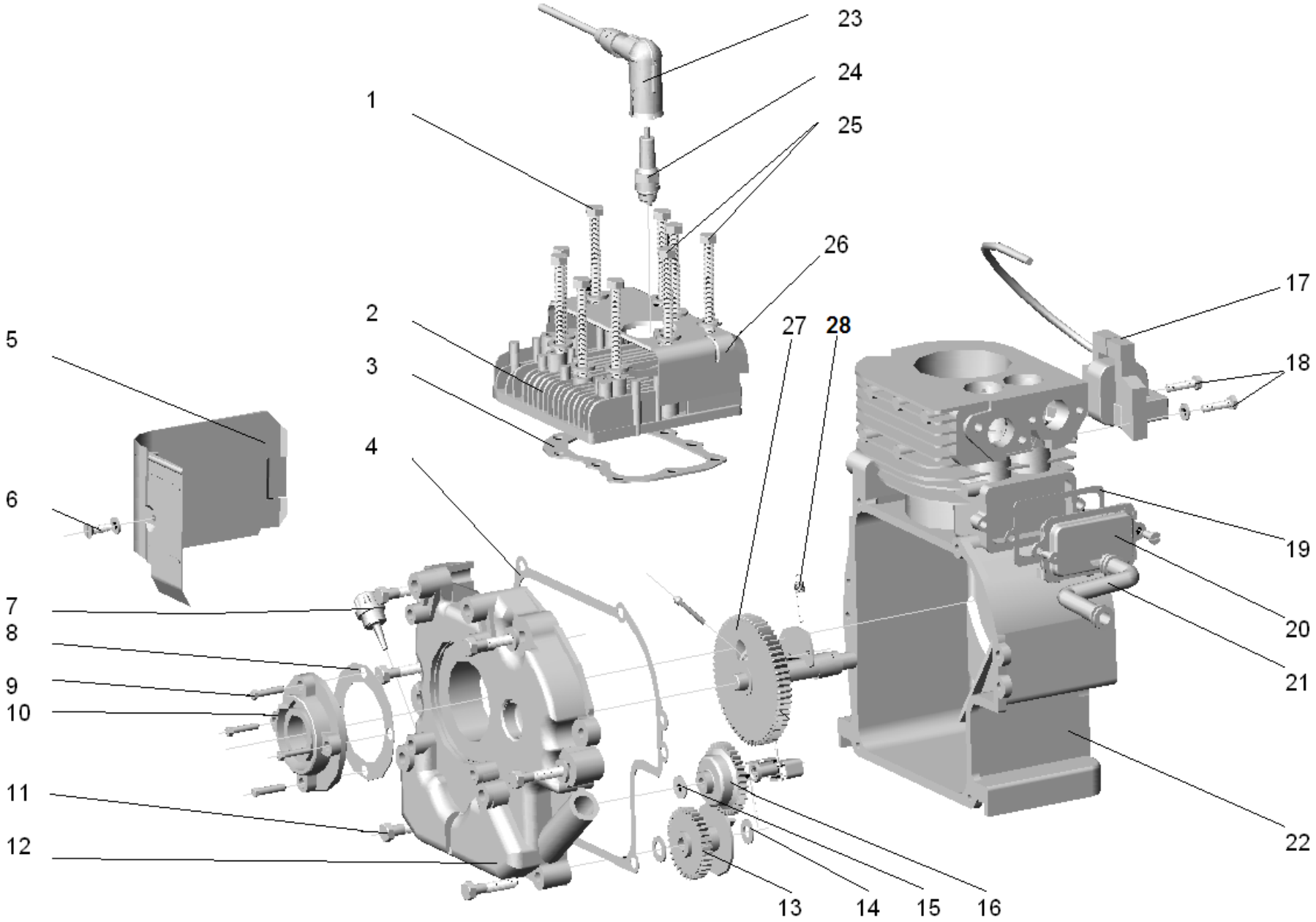

Рис.2

Рис.№	Поз.	Наименование	Обозначение	Кол-во	Примечание
2	1	Болт М8-65.88.А2К	DIN 933	7	
		Шайба 8.65Г.016	ГОСТ 6402-70	7	
		Шайба А8.01.10.019	ГОСТ 11371-78	7	
	2	Головка цилиндра	005.40.0230	1	Для модели ДМ1К-6,2
		Головка цилиндра	005.40.0230-02	1	Для модели ДМ1К-7,5
	3	Прокладка головки цилиндра	005.40.0202	1	
	4	Прокладка картера	005.40.0201	1	
	5	Экран цилиндра	005.40.0103	1	
	6	Винт АМ6-6g×10.48.016	ГОСТ 1491-80	1	
		Шайба 6.65Г.016	ГОСТ 6402-70	1	
	7	Заглушка-щуп	005.40.0137	1	
	8	Прокладка	005.40.0256	1	
	9	Болт М8-6g×25.58.016	ГОСТ 7798-70	4	
		Шайба 8.65Г.016	ГОСТ 6402-70	4	
	10	Крышка	005.40.0259	1	
	11	Болт М8-6g×40.58.016	ГОСТ 7798-70	6	
		Шайба 8.65Г.016	ГОСТ 6402-70	6	
	12	Крышка картера (в составе Блока цилиндра поз.22)	005.40.0250 (двиг.005.40.2000) 005.40.0260 (двиг.005.40.2000-01)	1	005.40.0250-01 (все модификации)
	13	Маслоразбрызгиватель	005.40.2401	1	Для двигателей: 005.40.2000-01(-02,-03) и 005.40.4000(-01)
	14	Шайба регулятора	005.43.0505	2	
	15	Шайба	005.40.0515	1	
	16	Шестерня с грузиками	005.40.0510	1	

Рис.№	Поз.	Наименование	Обозначение	Кол-во	Примечание
2	17	Электронное магнето	005.40.1900	1	Применяется с любыми свечами (поз.24)
		Электронное магнето ДВРР-2Н	ДВРР.453793.100ТУ	1	
	18	Болт М5×25.88.А2К	DIN 933	2	
		Шайба 5.65Г.016	ГОСТ 6402-70	2	
	19	Прокладка	005.40.1402	1	
	20	Коробка клапанная	005.40.1410	1	
	21	Трубка сапуна	005.40.2008-02	1	Взаимозаменяема с 005.40.2008
	22	Блок цилиндра со втулкой подшипника (в составе: 005.40.0300-05 (двиг.005.40.2000) 005.40.0300-06 (двиг.005.40.2000-01))	005.40.0270	1	Взаимозаменяем с 005.40.0290-02(-03)
	23	Колпачок прямоугольный	S 1601	1	
		Контакт комплектный	SP 31 BZS	1	
	24	Свеча зажигания: Brisk NR17C		1	Взаимозаменяема с А11Р (Россия) и WR 8AC (Bosh)
	25	Болт М8×55.88.А2К	DIN 933	2	
		Шайба 8.65Г.016	ГОСТ 6402-70	2	
		Шайба А8.01.10.019	ГОСТ 11371-78	2	
	26	Экран головки цилиндра	005.40.0102	1	
	27	Вал распределительный с декомпрессором	005.40.0440	1	
	28	Пробка 3-2МК16.20.016	ТУ 23.1.506-91	1	

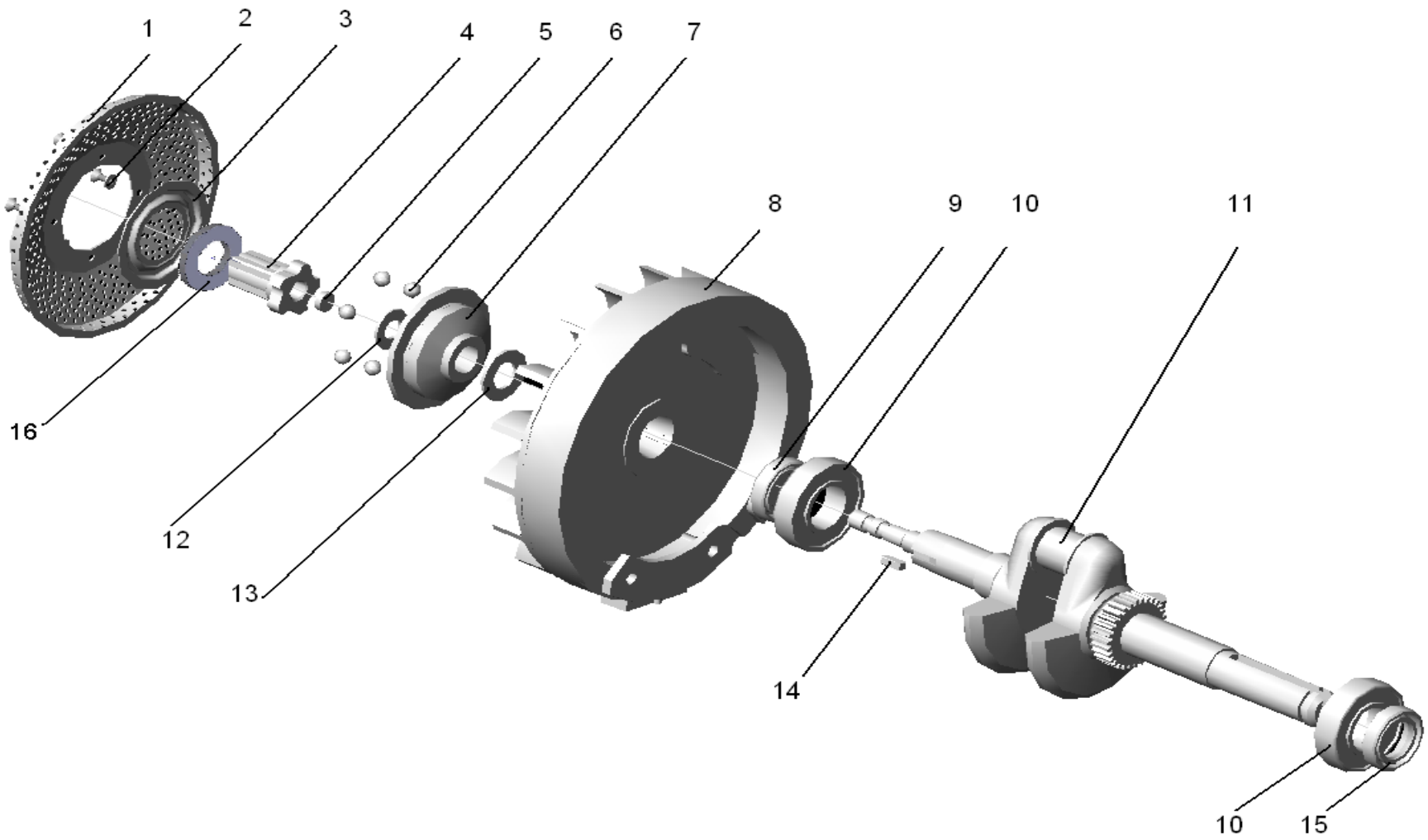

Рис.3

Рис.№	Поз.	Наименование	Обозначение	Кол-во	Примечание
3	1	Кожух защитный	005.40.0611	1	
	2	Винт АМ4-6g×14.48.016	ГОСТ 17473-80	4	
		Шайба 4.65Г.016	ГОСТ 6402-70	4	
		Шайба	Д6.05.124	4	
	3	Крышка	005.40.0643	1	
	4	Храповик	005.40.0630	1	
	5	Прокладка	005.40.0633	1	
	6	Шарик 10-100	ГОСТ 3722-81	6	
	7	Корпус муфты	005.40.0660	1	
	8	Маховик	005.40.1320	1	
	9	Манжета 25×42×10	005.40.0830	1	
	10	Шарикоподшипник радиальный однорядный 60206	ГОСТ 7242-81	2	
	11	Вал коленчатый	005.40.0430	1	
	12	Кольцо	005.40.0616	1	
	13	Шайба	005.40.0106	1	
	14	Шпонка	005.40.0413	1	
	15	Манжета 30×52×10	005.40.0850	1	
	16	Шайба	005.40.0646	1	

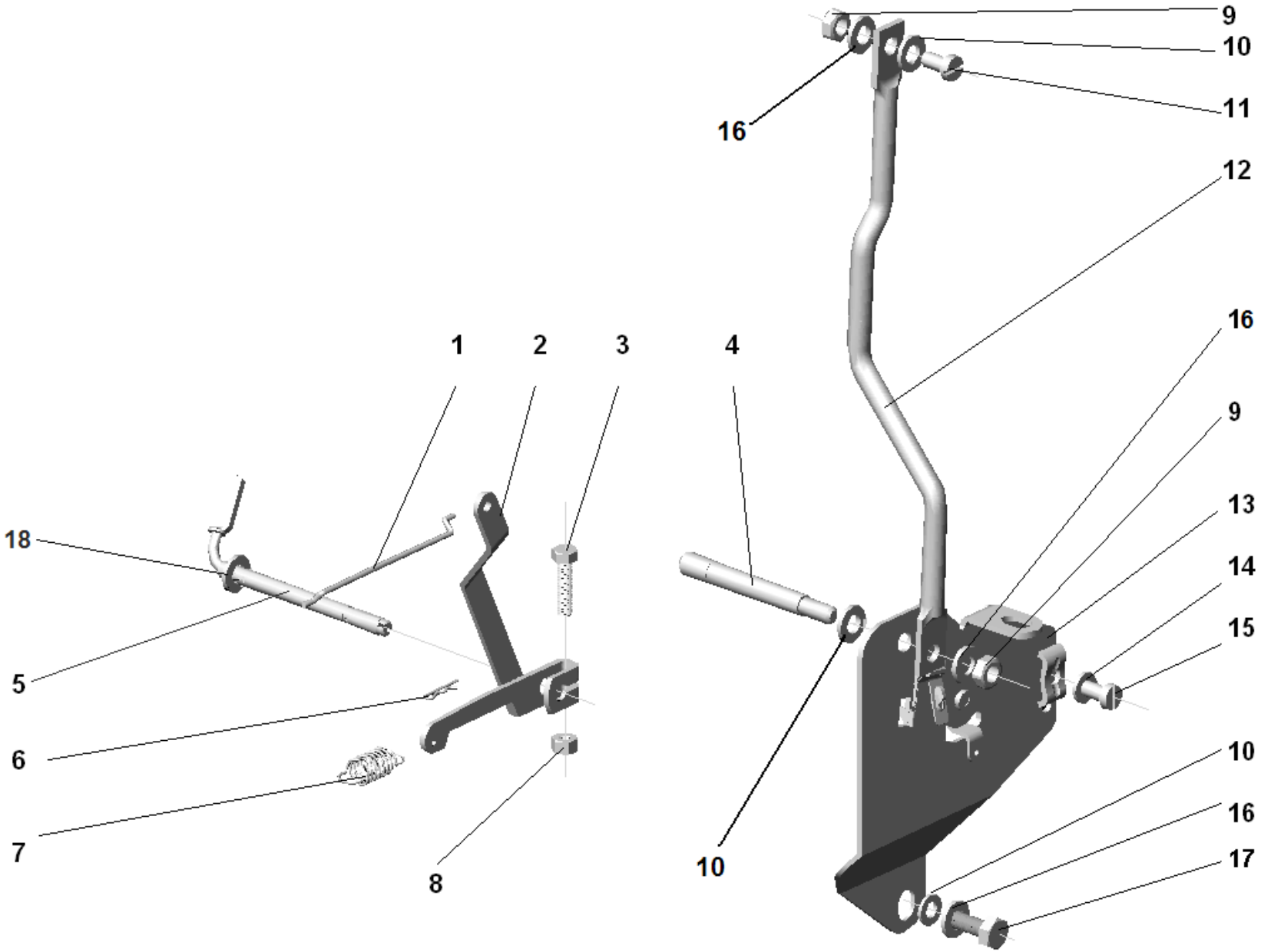

Рис.4

Рис.№	Поз.	Наименование	Обозначение	Кол-во	Примечание
4	1	Тяга регулятора	005.40.2001	1	
	2	Рычаг регулятора с втулкой	005.40.2100	1	
	3	Болт М5-6g×20.58.016	ГОСТ 7805-70	1	
	4	Втулка	005.40.2014	1	
	5	Рычаг регулятора	005.40.0520	1	
	6	Замок*	2101-3501133	1	Применяемость с Рычагом 005.40.0521-01
	7	Пружина	005.40.0116	1	
	8	Гайка М5-6Н.5.016	ГОСТ 5915-70	1	
	9	Гайка М6-6Н.5.016	ГОСТ 5915-70	2	
	10	Шайба А6.01.019	ГОСТ 11371-78	3	
	11	Винт АМ6-6g×16.48.016	ГОСТ 1491-80	1	
	12	Стойка	005.40.2009	1	
	13	Плата карбюратора	005.40.0110	1	
	14	Шайба 5.65Г.016	ГОСТ 6402-70	1	
	15	Винт АМ5-6g×16.48.016	ГОСТ 1491-80	1	
	16	Шайба 6.65Г.016	ГОСТ 6402-70	3	
	17	Болт М6-6g×16.58.016	ГОСТ 7798-70	1	
	18	Шайба 6×12×0,5	DIN 988	1	

«Замок» 005.40.0129 не взаимозаменяем с «Замок» 2101-3501133 и применяется только с «Рычаг» 005.40.0521.

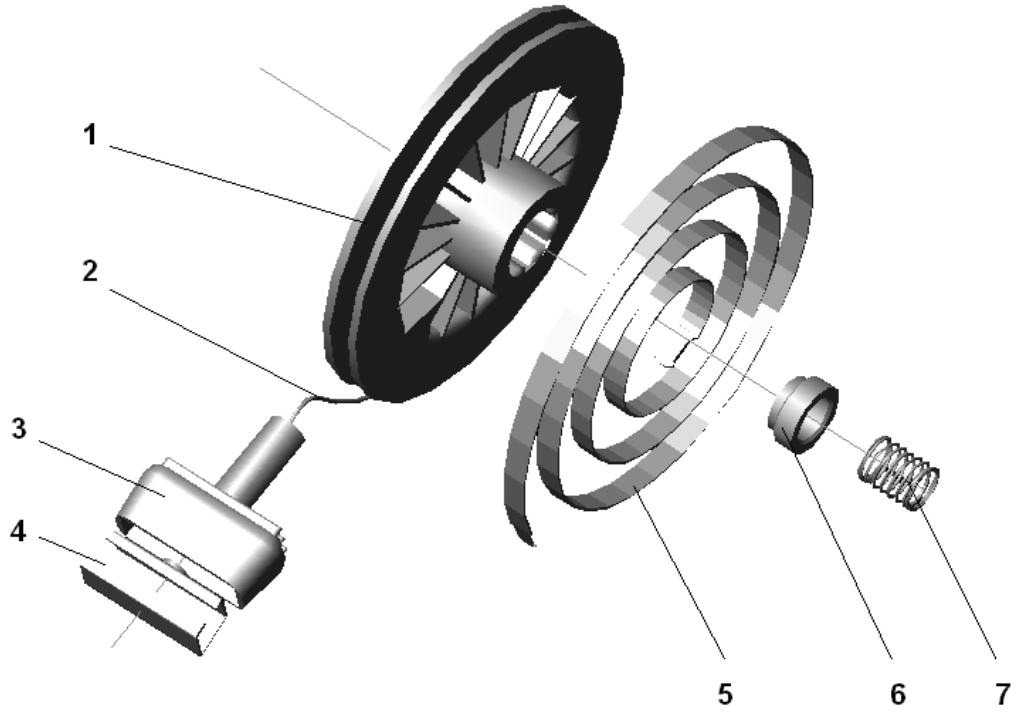

Рис.5

Рис.№	Поз.	Наименование	Обозначение	Кол-во	Примечание
5	1	Барабан стартера	005.40.1140	1	
	2	Шнур Ø6 мм	ТУ 17 РСФСР 1788-75	1	
	3	Ручка	005.40.1117	1	
	4	Скоба	005.40.1118	1	
	5	Пружина	005.40.1114	1	
	6	Втулка опорная	005.40.1127	1	
	7	Пружина	005.40.1119	1	

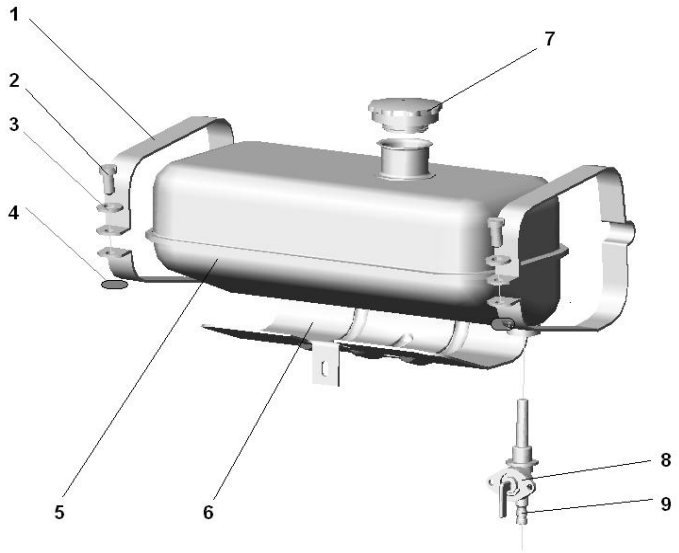

Рис.6

Рис.№	Поз.	Наименование	Обозначение	Кол-во	Примечание
5	1	Хомут бака	005.40.2006	2	
	2	Винт АМ6-6g×35-34.48.016	ГОСТ 1491-80	2	
	3	Шайба А6.01.10.019	ГОСТ 11371-78	2	
	4	Гайка М6-6Н.5.016	ГОСТ 5915-70	2	
	5	Бак топливный	005.40.2300	1	
	6	Кронштейн крепления топливного бака	005.40.2007	1	
	7	Пробка в сборе	005.15.0010	1	
	8	Кран топливный с уплотнением	М14×1,5 0181341047	1	Взаимозаменяем с 005.62.0130 и с 005.40.0930
	9	Шланг топливный	005.40.1523-03	1	

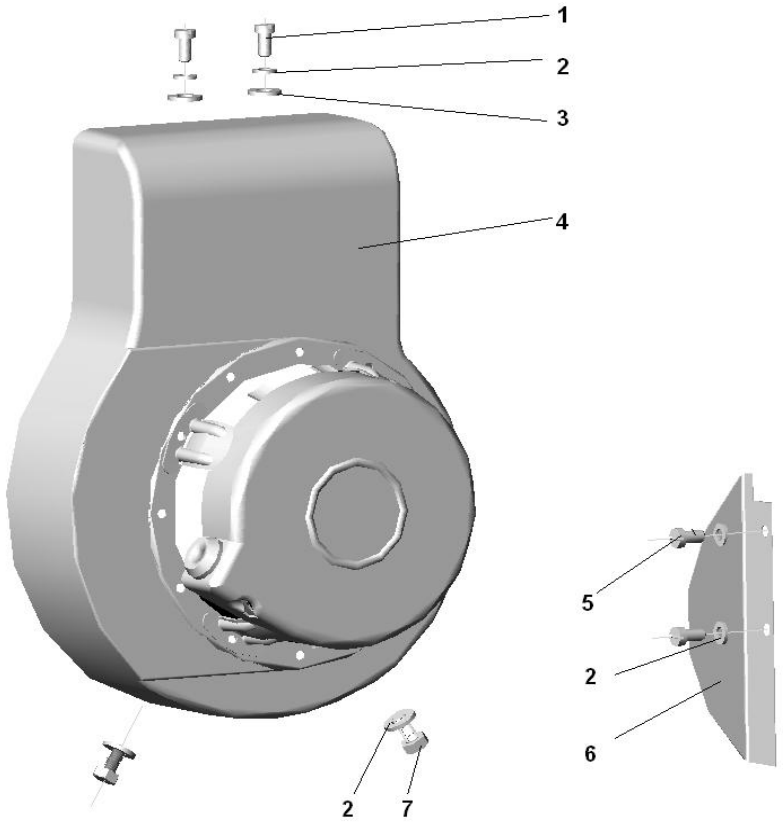

Рис.7

Рис.№	Поз.	Наименование	Обозначение	Кол-во	Примечание
7	1	Винт АМ6-6g×12.48.016	ГОСТ 1491-80	2	
	2	Шайба 6.65Г.016	ГОСТ 6402-70	6	
	3	Шайба А6.01.10.019	ГОСТ 11371-78	2	
	4	Корпус вентилятора	005.40.1110	1	
	5	Винт АМ6-6g×10.48.016	ГОСТ 1491-80	2	
	6	Отражатель	005.40.0104	1	
	7	Болт М6-6g×16.58.016	ГОСТ 7798-70	2	

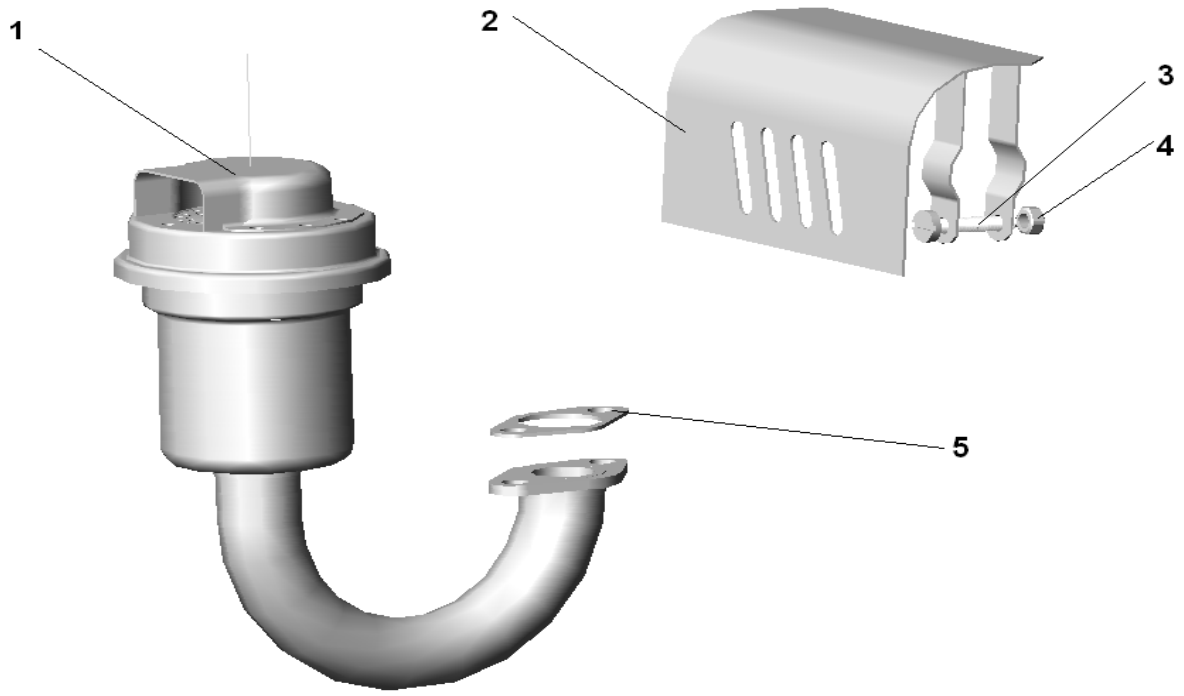

Рис.8

Рис.№	Поз.	Наименование	Обозначение	Кол-во	Примечание
8	1	Глушитель в сборе	005.40.0770	1	
	2	Экран глушителя	005.40.2120	1	
	3	Винт АМ6-6g×35-34.48.016	ГОСТ 1491-80	1	
	4	Гайка М6-6Н.5.016	ГОСТ 5915-70	1	
	5	Прокладка глушителя	005.40.2016	1	

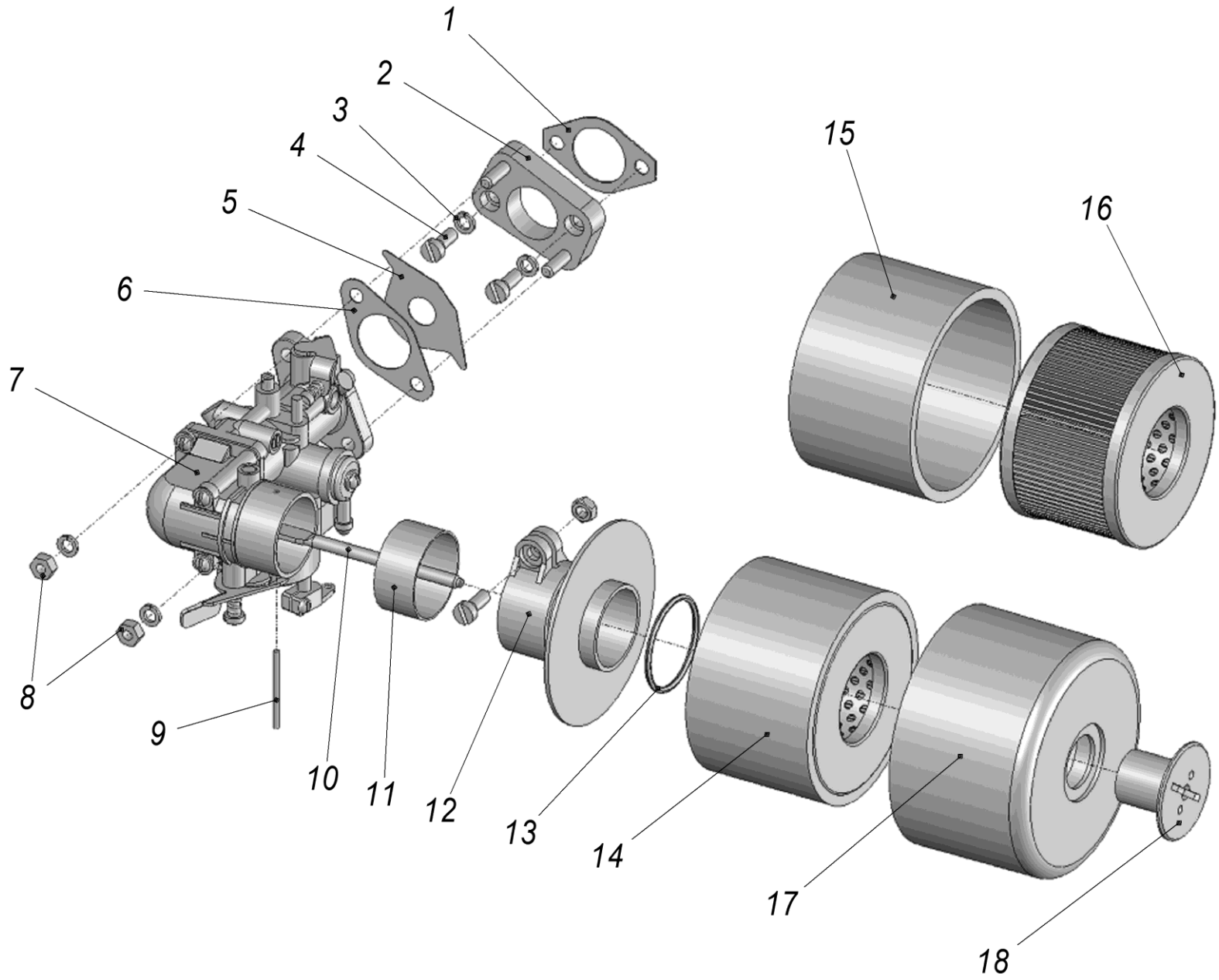

Рис.9

Рис.№	Поз.	Наименование	Обозначение	Кол-во	Примечание
9	1	Прокладка	005.40.0204-01	1	
	2	Переходник карбюратора со шпильками	005.40.2200	1	
	3	Шайба 6.65Г.016	ГОСТ 6402-70	4	
	4	Винт АМ6-6g×16.48.016	ГОСТ 1491-80	3	
	5	Прокладка временного ограничения мощности	005.40.2023	1	
	6	Прокладка	005.40.2013	1	
	7	Карбюратор К45	К45-1107010ГЧ	1	
	8	Гайка М6-6Н.5.016	ГОСТ 5915-70	3	
	9	Ось	005.40.2004	1	
	10	Стяжка фильтра	005.40.2003	1	
	11	Кольцо уплотнительное	005.40.2002	1	
	12	Патрубок	005.40.2005	1	
	13	Кольцо	042.048.30.2	1	
	14	Фильтроэлемент в сборе	005.40.1700	1	
	15	Фильтроэлемент защитный	005.40.1711	1	
	16	Элемент фильтрующий «Регатмас-444А-1»	1009-00-00-00	1	
	17	Крышка	005.40.1703-01	1	
	18	Гайка	005.40.2018	1	

МОТОБЛОК МБ-2



В настоящем Каталоге приняты следующие обозначения модификаций мотоблоков:

Мотоблок *«НЕВА»*	с двигателем
МБ-2-5,5	ДМ1Д
МБ-2К-6,2	ДМ1К
МБ-2Б-5,5	INTEK 5,5 HP OHV
МБ-2Б-5,5М	I/C 5,5
МБ-2Б-6,5	I/C 6,5
МБ-2Т-6,5	GEO–TEC 65 OHV
МБ-2С-6,0 PRO	EX 17D Robin SUBARU
МБ-2С-7,0 PRO	EX 21D Robin SUBARU
МБ-2Б-6,0 PRO	VANGUARD 6,0 HP OHV
МБ-2Б-7,5 PRO	VANGUARD 7,5 HP OHV

Рис.№	Поз.	Наименование	Обозначение	Кол-во	Примечание
1	1	Ограничитель	005.45.0116	1	
	2	Кронштейн	005.47.0165	1	
	3	Шкворень	005.47.0580	2	
	4	Стойка	005.47.0750	1	
	5	Шайба 10Т.65Г.016	ГОСТ 6402-70	10	
	6	Гайка М10-6Н.5.016	ГОСТ 5915-70	10	
	7	Крыло левое	005.47.0102-01	1	
	8	Гайка 6Ц	ОСТ 133017-80	4	
	9	Шайба А6.01.10.019	ГОСТ 11371-78	4	
	10	Шайба 6.65Г.016	ГОСТ 6402-70	4	
	11	Болт М6-6g×16.58.016	ГОСТ 7798-70	4	
	12	Угольник левый	005.47.0210	1	
	13	Штырь	005.45.0380-01	1	
	14	Болт М8-6g×35.58.016	ГОСТ 7798-70	4	
		Болт М8-6g×40.58.016	ГОСТ 7798-70	4	для МБ-2Б-7,5 и МБ-2К-6,2
	15	Шайба А8.01.10.019	ГОСТ 11371-78	4	
	16	Шайба 8.65Г.016	ГОСТ 6402-70	4	
	17	Гайка М8-6Н.5.016	ГОСТ 5915-70	4	
	18	Платформа	005.47.0055	1	кроме МБ-2Б-7,5 и МБ-2К-6,2
	19	Болт М8-6g×20.58.016	ГОСТ 7798-70	4	
	20	Болт М10-6g×70.58.016	ГОСТ 7798-70	3	
	21	Крыло правое	005.47.0102	1	
	22	Болт М10-6g×100.58.016	ГОСТ 7798-70	7	
	23	Угольник правый	005.47.0170	1	
	24	Шплинт игольчатый 310-03Е	005.81.0129	1	
	25	Палец 10×65 арт.260071	ОСТ 37001163-75	1	

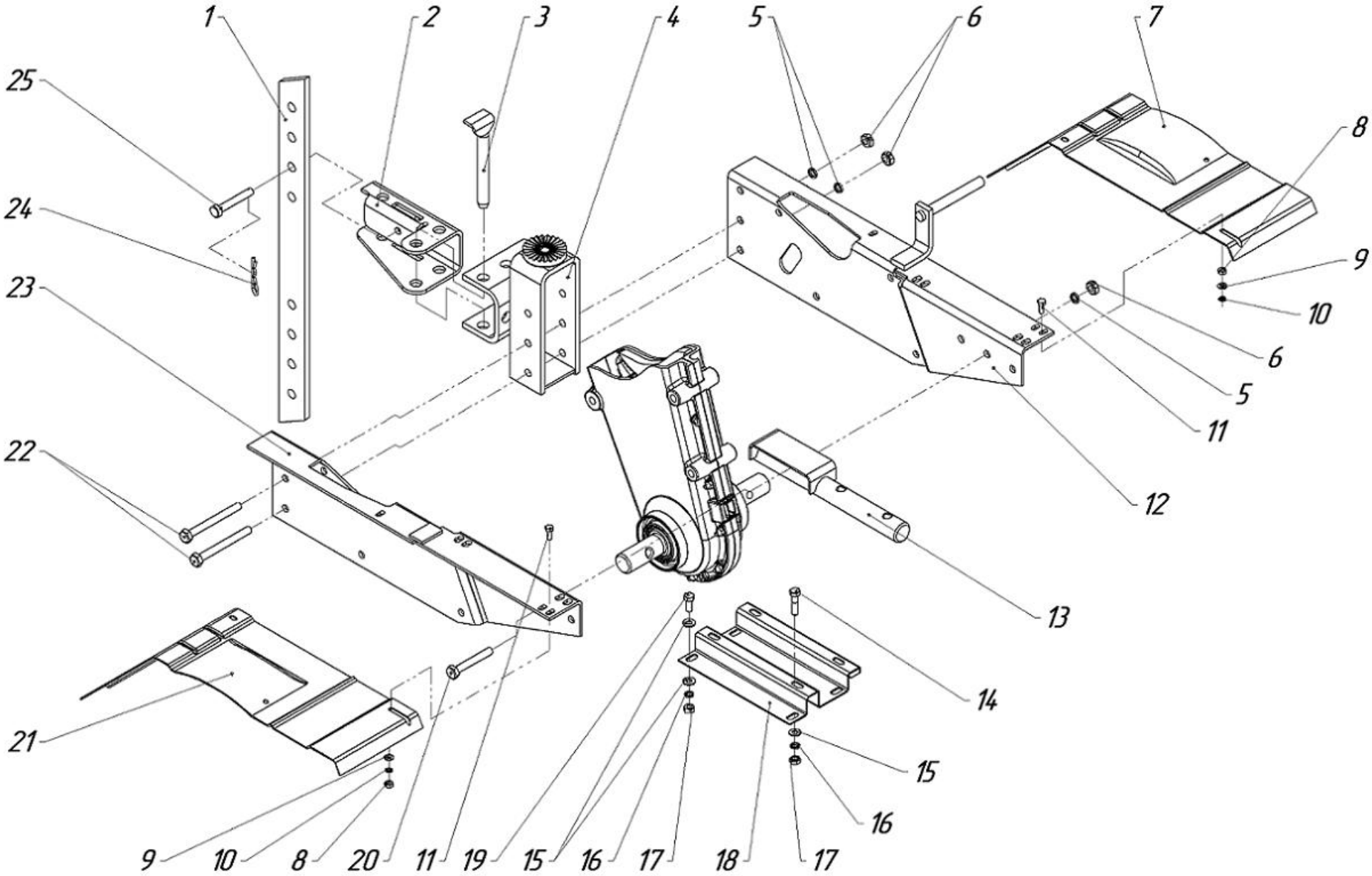

Рис. 1

Рис.№	№ поз.	Наименование	Обозначение	Кол.	Примечание
2	1	Руль правый	005.47.0430	1	
	2	Гайка М8-6Н.5.016	ГОСТ 5915-70	2	МБ-2К-6,2 и МБ-2Б-7,5
				1	др. модификации
	3	Акселератор	LGP511 (пластик)	1	МБ-2Б-5,5; МБ-2Б-5,5М; МБ-2Б-6,5; МБ-2Б-6,0
			LGAR070F (металл)	1	др. модификации
	4	Болт М6-6g×50.58.016	из комп. пост. аксел.	1	
	5	Рукоятка	005.47.0127-02	2	
	6	Рычаг управления	005.47.0104	1	МБ-2К-6,2 и МБ-2Б-7,5
		Рукоятка	LASC55R00T	1	др. модификации
	7	Болт М8-6g×45.58.016	ГОСТ 7798-70	2	МБ-2К-6,2 и МБ-2Б-7,5
				1	др. модификации
	8	Крючок S-образный	005.47.0126	2	МБ-2К-6,2 и МБ-2Б-7,5
				1	др. модификации
	9	Цепь	005.45.0140-01	2	МБ-2К-6,2 и МБ-2Б-7,5
				1	др. модификации
	10	Руль левый	005.47.0460	1	
	11	Болт М8×160	DIN 933	1	
	12	Направляющая	005.47.0182	1	МБ-2К-6,2 и МБ-2Б-7,5
	13	Хомут	005.47.0108	2	
	14	Трос сцепления	005.47.0101	1	МБ-2К-6,2 и МБ-2Б-7,5
			005.47.1170-02	1	др. модификации
	15	Болт М12-6g×80.58.016	ГОСТ 7798-70	1	
	16	Гайка М12	DIN 439	2	
	17	Шайба 12.65Г.016	ГОСТ 6402-70	1	
	18	Рулевая колонка	005.47.0610	1	
	19	Трос газа	005.47.1110	1	МБ-2К-6,2
			005.47.1110-02	1	МБ-2Б-5,5; МБ-2Б-5,5М; МБ-2Б-6,5

Рис.№	Поз.	Наименование	Обозначение	Кол.	Примечание
2	19	Трос газа	005.47.1120	1	МБ-2Б-6,0 (двигатель мод. 117); МБ-2Б-7,5
			005.47.1110-01	1	МБ-2Б-6,0 (двигатель мод. 118)
			005.47.1120-01	1	МБ-2С-6,0; МБ-2С-7,0
	20	Ремешок крепежный jss 150×3,5	005.47.0134	1	
	21	Гайка крыльчатая	005.50.0601	1	
	22	Трос сцепления	005.47.0670-К	1	005.47.0670
	23	Пружина	005.47.0145	1	
	24	Гайка М6-6Н.58.016	из комплекта поставки акселер.	1	
	25	Шайба А6.01.10.019	из комплекта поставки акселер.	1	
	26	Рычаг управления	005.47.0107	1	

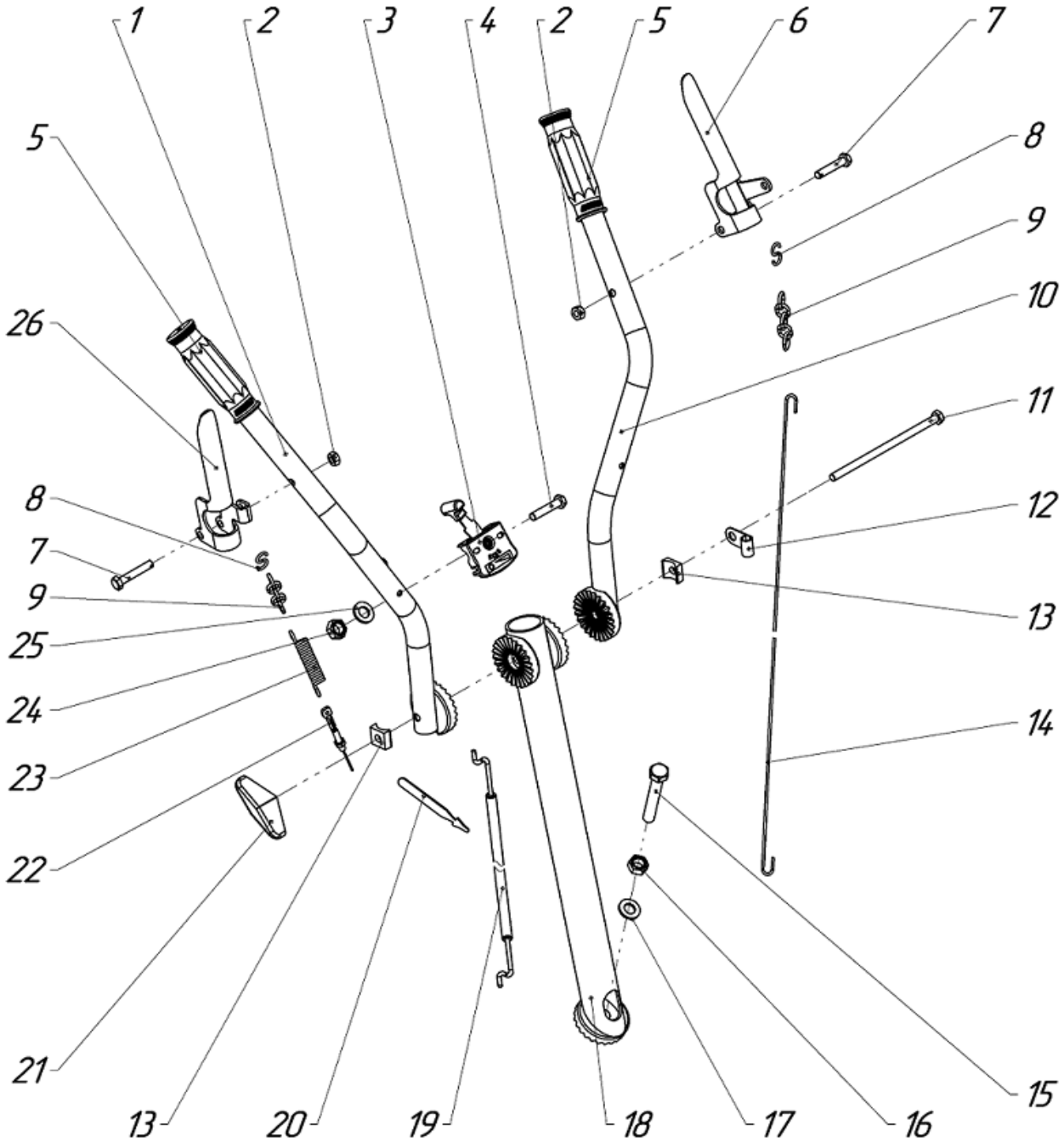
1
2
3
4
2
5
6
7
5
8
9
10
26
11
8
12
7
13
9
25
24
14
23
22
21
15
13
20
19
18
17
16

Рис. 2

Рис. №	Поз.	Наименование	Обозначение	Кол.	Примечание
3	1	Гайка М8-6Н.5.016	ГОСТ 5915-70	3	
	2	Шайба 8.65Г.016	ГОСТ 6402-70	7	кроме МБ-2С-6,0 и МБ-2С-7,0
				8	др. модификации
	3	Шайба А8.01.10.016	ГОСТ 11371-78	10	
	4	Планка	005.47.0144	1	
	5	Шайба стопорная	A DIN 471 D20	2	
	6	Шайба 1-20-38Ц	ОСТ 134506-80	2	
	7	Шкив ведомый	005.47.0760	1	
	8	Направляющая	005.47.1177-02	1	кроме МБ-2К-6,2 и МБ-2Б-7,5
	9	Болт М8-6g×20.58.016	ГОСТ 7798-70	5	МБ-2К-6,2; МБ-2Б-5,5; МБ-2Б-5,5М; МБ-2Б-6,5; МБ-2С-6,0; МБ-2С 7,0
				3	МБ-2Б-6,0; МБ-2Б-7,5
	10	Шпонка	005.45.0209	1	
	11	Кожух ведомого шкива	005.45.0021	1	
	12	Логотип	005.47.0191	1	
	13	Щиток	005.47.0990	1	
	14	Болт М8-6g×16.58.016	ГОСТ 7798-70	2	
	15	Болт	005.45.0365	1	
	16	Шайба	005.45.0104	2	
	17	Шкив	005.47.0120	1	
	18	Болт	DIN 933 5/16”×7/8” UNF L=22 мм	1	МБ-2Б-5,5М; МБ-2Б-5,5; МБ-2Б-7,5; МБ-2Б-6,0; МБ-2Б-6,5
				3	МБ-2Б-6,0; МБ-2Б-7,5
			из комплекта поставки двигателя	1	МБ-2С-6,0; МБ-2С-7,0
	19	Шайба	DIN 440 M8 (H=3 мм)	1	МБ-2Б-5,5; МБ-2Б-5,5М; МБ-2Б-7,5; МБ-2Б-6,0; МБ-2Б-6,5
			из комплекта	1	МБ-2С-6,0; МБ-2С-7,0

			поставки двигателя		
Рис. №	Поз.	Наименование	Обозначение	Кол.	Примечание
3	20	Шпонка	005.40.0414	1	МБ-2К-6,2
			005.47.0147	1	МБ-2Б-5,5; МБ-2Б-5,5М; МБ-2Б-6,0; МБ-2Б-7,5 (Ø19)
			005.47.0075	1	МБ-2Б-7,5 (Ø25,4)
			из комплекта поставки двигателя	1	МБ-2С-6,0; МБ-2С-7,0
	21	Шкив	005.47.0514 или 005.47.0514-01	1	МБ-2К-6,2
			005.47.0514-02	1	МБ-2Б-5,5; МБ-2Б-5,5М; МБ-2Б-6,5; МБ-2Б-7,5 (Ø19)
			005.47.0514-04	1	МБ-2Б-6,0; МБ-2С-6,0 (Ø19); МБ-2С-7,0 (Ø19)
			005.47.0514-05	1	МБ-2С-6,0 (Ø20); МБ-2С-7,0 (Ø20)
			005.47.0514-06	1	МБ-2Б-7,5 (Ø25,4)
	22	Ремень А1180	ГОСТ 1284.2-89	1	
	23	Пружина	005.47.0035-01	1	
	24	Пружина	005.47.0106	1	МБ-2К-6,2 и МБ-2Б-7,5
	25	Шплинт 2×16.019	ГОСТ 397-79	1	
	26	Стойка	005.47.0045-02	1	МБ-2К-6,2
			005.47.0045-03	1	др. модификации
	27	Ограничитель	005.47.0044	2	
	28	Кронштейн	005.45.0070	1	МБ-2К-6,2 и МБ-2Б-7,5
			005.45.0070-01	1	др. модификации
	29	Втулка	005.47.0061	1	
	30	Втулка	005.81.0196-01	1	МБ-2Б-5,5; МБ-2Б-5,5М; МБ-2Б-6,0; МБ-2Б-7,5(Ø19); МБ-2Б-6,5;

					МБ-2С-6,0(Ø19); МБ-2С-7,0(Ø19)
			005.81.0142	1	МБ-2Б-7,5(Ø25,4)
			005.81.0196-04	1	МБ-2С-6,0(Ø20); МБ-2С-7,0(Ø20)

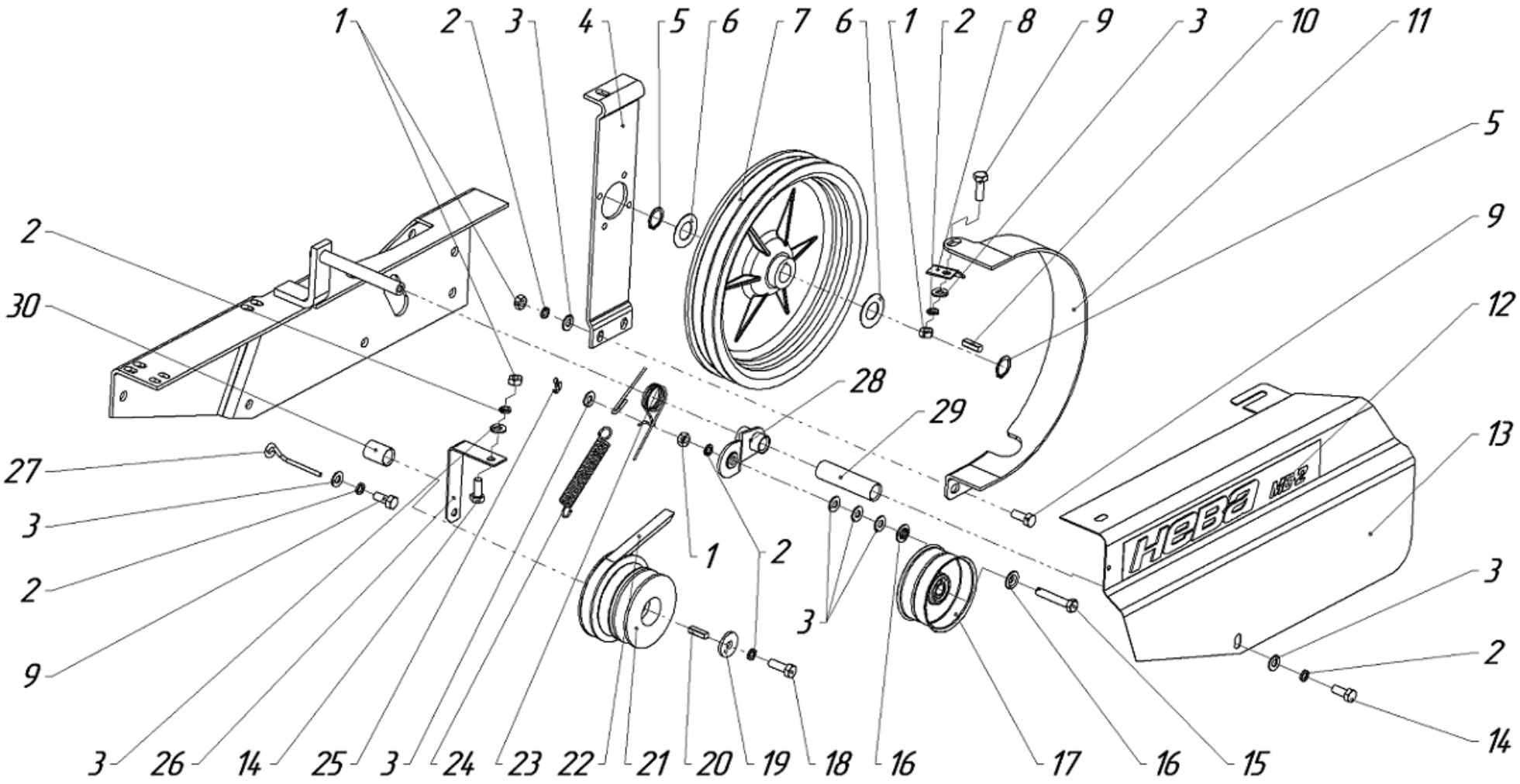

Рис. 3

Рис.№	Поз.	Наименование	Обозначение	Кол.	Примечание
4	1	Болт М8×12	DIN 912	2	
	2	Прокладка	005.47.0227	2	
	3	Заглушка	005.47.0221	1	
	4	Штифт цилиндрический	8×20 DIN 7	2	
	5	Плата	005.47.0345	1	
	6	Шайба 6Т.65Г.016	ГОСТ 6402-70	3	
	7	Болт М6-6g×10.58.016	ГОСТ 7798-70	2	
	8	Пружина	005.47.0332	1	
			005.47.0332-02	1	
	9	Болт М6×30	DIN 933	1	
	10	Гайка 6-Ц	ОСТ 133017-80	1	
	11	Рычаг	005.47.0335-01	1	005.47.0337-01
	12	Ручка шаровая	005.47.0336	1	Ручка шаровая, резьба М10×1 ТУ 6-05-1538-77
	13	Болт М8-6g×50.58.016	ГОСТ 7798-70	3	
	14	Гайка М8	DIN 985	3	
	15	Шайба М6×18	DIN 9021	1	
	16	Гайка М6	DIN 985	13	
	17	Половина корпуса левая	005.47.0318-01	1	
	18	Половина корпуса правая	005.47.0317-02	1	
	19	Прокладка корпуса	005.47.0338	1	

	20	**Болт М6-6g×30.58.05**	**ГОСТ 779870**	**13**	

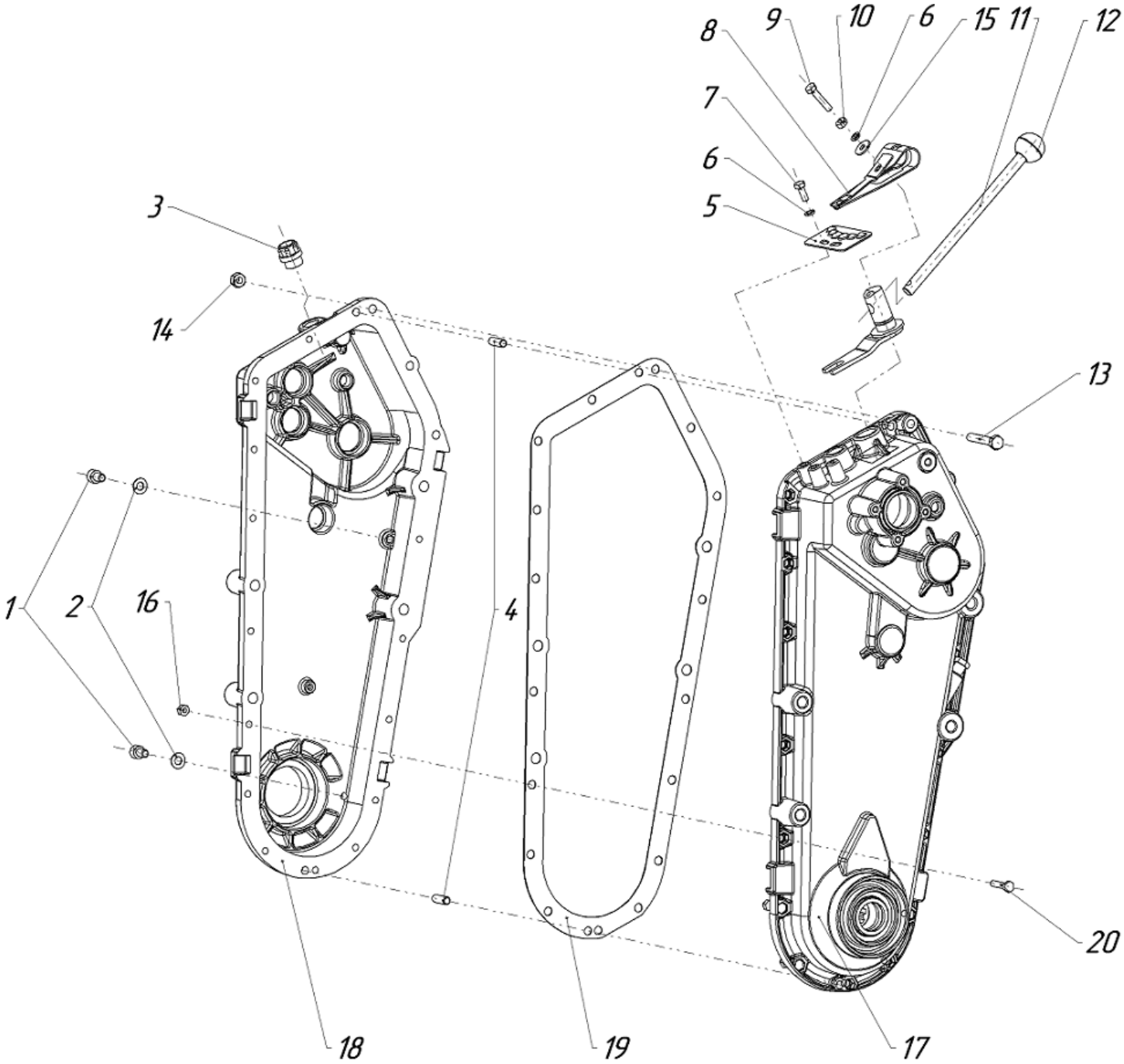

Рис. 4

Рис.№	Поз.	Наименование	Обозначение	Кол-во	Примечание
5	1	Блок-вал	005.47.0280	1	
	2	Подшипник 300	ГОСТ 8338-75	2	
	3	Блок-звездочки	005.47.0260	1	
	4	Цепь Пр-12,7-1820-2 (26 зв.)	ГОСТ 13568-75	1	
	5	Подшипник 200	ГОСТ 8338-75	3	
	6	Звездочка	005.47.0229	1	
	8	Вал промежуточный	005.47.0309-03	1	
	9	Вал входной	005.47.0315-01	1	
	10	Вал переключения	005.47.0238	1	
	11	Колесо зубчатое	005.47.0228	1	
	12	Колесо зубчатое	005.47.0206	1	
	13	Вилка переключения	005.47.0246	1	
	14	Подшипник 60204	ГОСТ 7242-81	1	
	15	Манжета II-1-20×35-2	ГОСТ 8752-79	1	
	16	Палец 8×35 арт.260038	ОСТ 37.001.163-75	1	
	17	Пружина	005.47.0327	1	
	18	Вилка сцепления	005.47.0326	1	
	19	Кронштейн	005.47.0324	1	
	20	Болт М6-6g×14.58.016	ГОСТ 7798-70	3	
	21	Шайба 6.65Г.016	ГОСТ 6402-70	3	
	22	Трос сцепления	005.47.0670-К	1	005.47.0670
	23	Подшипник 60306	ГОСТ 7242-81	2	
	24	Ось тяги	005.47.0209	1	005.47.0209-01
	25	Ось левая	005.47.0293	1	
	26	Шплинт 2,5×20.019	ГОСТ 397-79	1	
	27	Муфта сцепления	005.47.0298	1	
	28	Втулка	005.47.0307-03	2	005.47.0308-01
	29	Ось правая	005.47.0270	1	005.47.0270-01

Рис. №	Поз.	Наименование	Обозначение	Кол-во	Примечание
5	30	Цепь 2Пр-15,875-4540 (50 звеньев)	ГОСТ 13568-75	1	
	31	Манжета II-1-30×52-2	ГОСТ 8752-79	2	
	32	Кольцо СТ 41-29,5-4	ГОСТ 288-72	2	
	33	Тарелка	005.47.0217	2	
	34	Рычаг переключения передач	005.47.390-01	1	
	35	Кольцо 017-020-19-2-013	ОСТ 100980-80	1	
	36	Шайба 2,5-20-35 Ан. Окс.	ОСТ 1 34509-80	1	

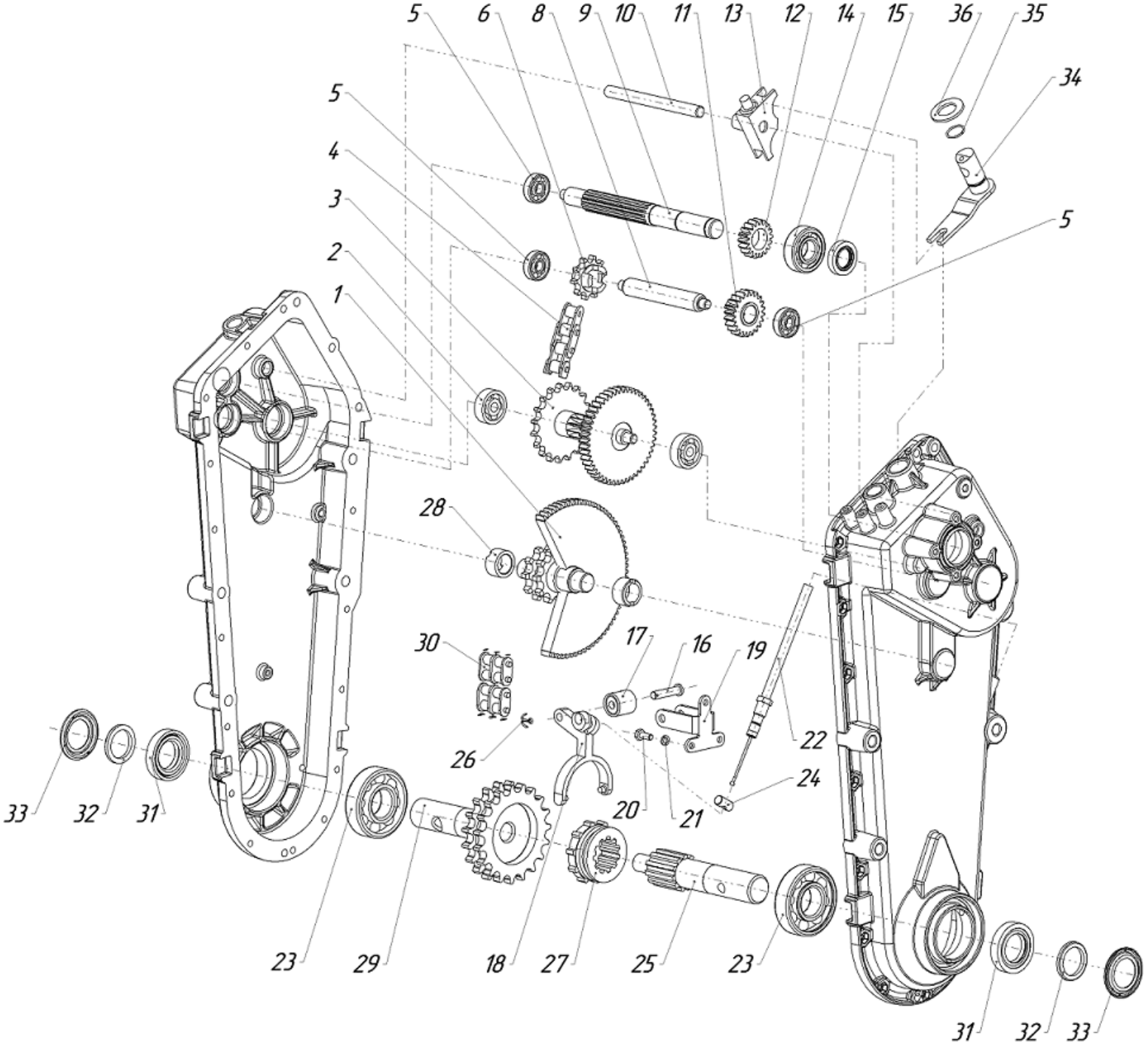
5
6
8
9
10
11
13
12
14
15
36
35
34
5
4
3
2
1
5
28
30
17
16
19
22
26
24
20
21
33
32
31
23
29
18
27
25
23
31
32
33

Рис. 5

Рис.№	Поз.	Наименование	Обозначение	Кол-во	Примечание
6	1	Удлинитель	005.47.0560	2	
	2	Колесо правое в сборе с шиной 4.00-10НС4 ГОСТ 7463-89	005.47.0130	1	Взаимозаменяемо с поз.4
	3	Колесо левое в сборе с шиной 4.00-10НС4 ГОСТ 7463-89	005.47.0130-01	1	Взаимозаменяемо с поз.5
	4	Колесо правое в сборе с шиной 4,5х10 ГОСТ 7463-89 или с шиной 4,5х10 мод.604В ТУ 05.01.050-2002	005.47.0130	1	Взаимозаменяемо с поз.2
	5	Колесо левое в сборе с шиной 4,5х10 ГОСТ 7463-89 или с шиной 4,5х10 мод.604В ТУ 05.01.050-2002	005.47.0130-01	1	Взаимозаменяемо с поз.3
	6	Ступица	005.45.0430	2	Взаим. с 005.45.0430-01
	7	Болт 10-22-Ц	ОСТ 1.31102-80	8	
	8	Шайба 10Т.65Г.016	ГОСТ 6402-70	8	
	9	Гайка М10-6Н.5.016	ГОСТ 5915-70	8	
	10	Стопор	005.45.0440	2	
	11	Диск правый	005.45.0422	2	
	12	Диск левый	005.45.0422-01	2	

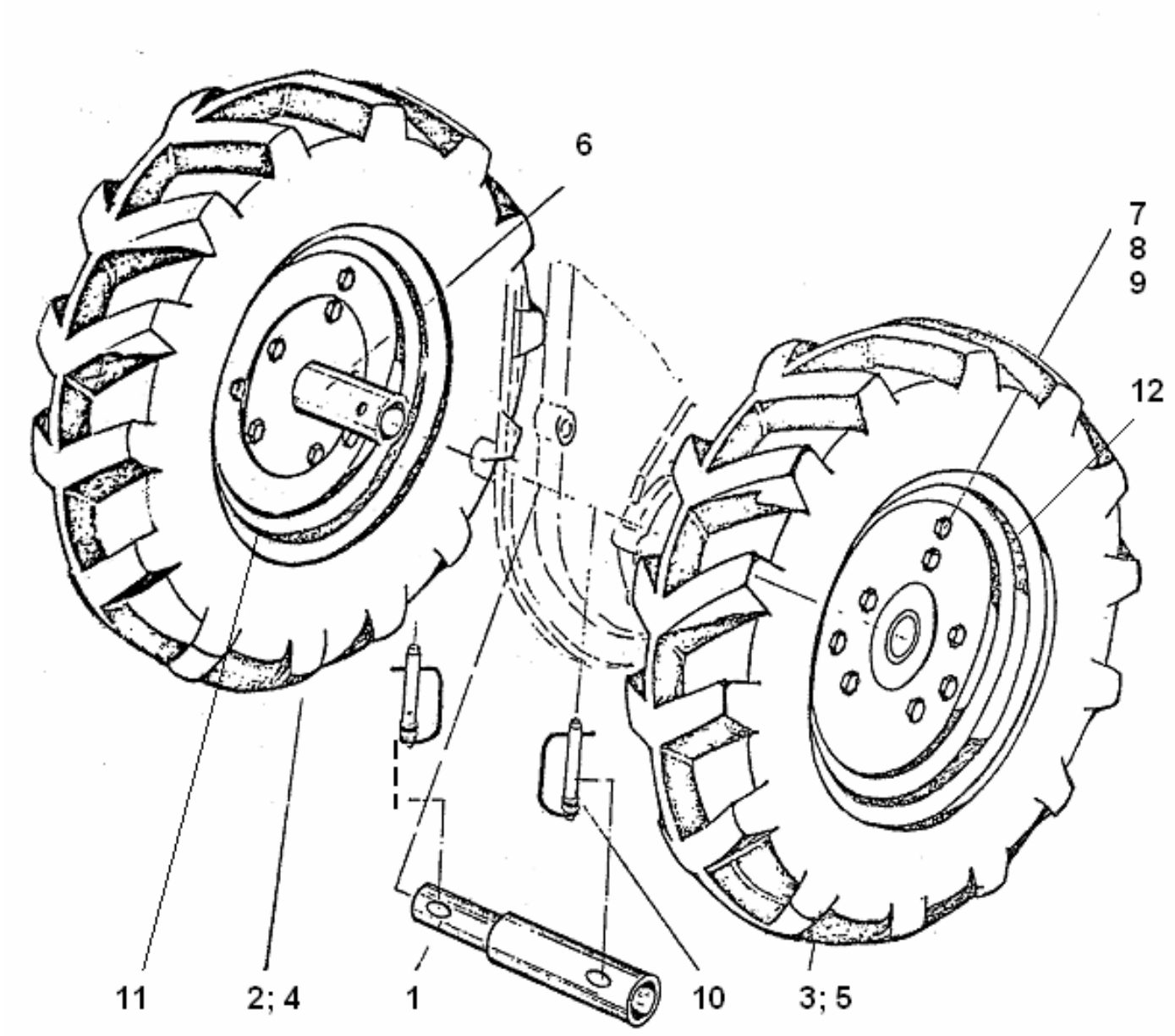

Рис. 6

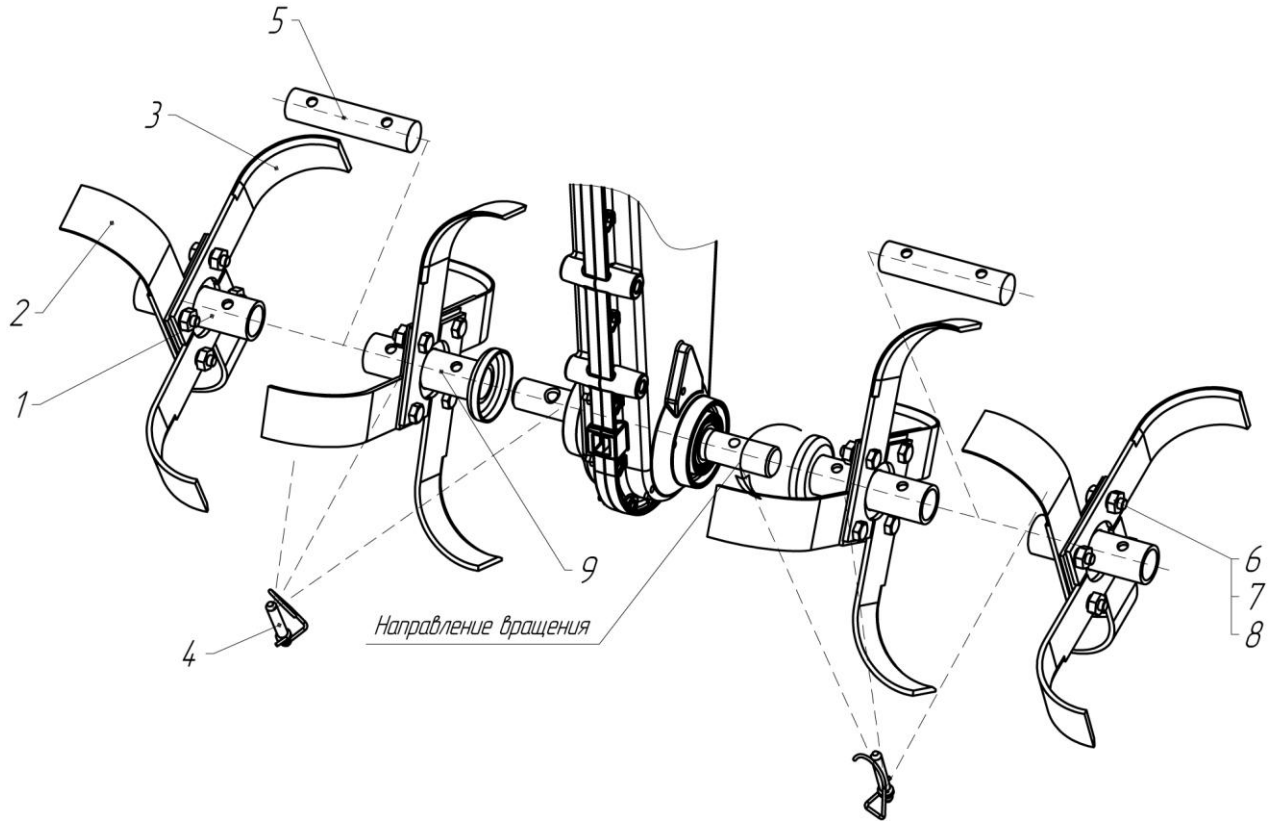

Рис. 7

Рис.№	Поз.	Наименование	Обозначение	Кол-во	Примечание
7	1	Ступица	005.45.1410	2	
	2	Нож левый	005.45.1402	8	
	3	Нож правый	005.47.1403	8	
	4	Стопор	005.45.0440	до 8	Взаимозаменяем SLPR 1038
	5	Валик	КМБ 1.002.001	2	
	6	Болт М10×30	ГОСТ 7798-70	16	
	7	Гайка 10Ц	ОСТ 1.38017-80	16	
	8	Шайба 10Т.65Г	ГОСТ 6402-70	16	
	9	Ступица	005.45.1410-01	2	Взаимозам. с 005.47.0570-02
		Ступица	005.47.0570-02	2	Взаимозам. с 005.45.1410-01

УВАЖАЕМЫЙ ПОКУПАТЕЛЬ!

Вы приобрели мотоблок «Нева» МБ-2К, изготовленный закрытым акционерным Обществом «Красный Октябрь - Нева», имеющим многолетний опыт производства средств малой сельхозмеханизации.

Для долговременной и надежной работоспособности двигателя мотоблока необходимо выполнять несложные требования по техническому уходу и обслуживанию, изложенные в Руководствах по эксплуатации двигателя.

Надеемся, что приведенные ниже рекомендации обеспечат многолетнюю работу Вашего мотоблока в целом. При наличии некоторых технических навыков владельцы мотоблоков с двигателем ДМ1К могут производить самостоятельно отдельные виды ремонтных работ при наличии обычного стандартного инструмента. Сложные ремонтные работы двигателя рекомендуется производить в специализированных мастерских.

Техническая характеристика двигателей ДМ1К и некоторые рекомендации по техническому обслуживанию:

Модель	**ДМ1К-6,2**	**ДМ1К-7,5**
Тип двигателя	Одноцилиндровый, 4-х тактный, карбюраторный, воздушного охлаждения	
Диаметр цилиндра х Ход поршня, мм	76х70	
Рабочий объем цилиндра, $см^3$	317,4	
Эксплуатационная мощность, кВт (л.с.) при (3000±200) $об/мин^{-1}$	4,40 (6,20)	5,60 (7,60)
Крутящий момент, Н·м (кгс·м) при (2500±200) $об/мин^{-1}$	15,70 (1,60)	19,0 (1,90)
Минимальная частота вращения коленчатого вала, $мин^{-1}$, не более	1200	
Регулирование числа оборотов	Центробежным автоматическим всережимным регулятором	
Расход топлива при номинальной мощности, кг/ч, не более	2	2
Направление вращения коленчатого вала (со стороны ведущего шкива)	Против часовой стрелки	
Топливо	Чистый неэтилированный автомобильный бензин А-76 ГОСТ 2084-77	Чистый неэтилированный автомобильный бензин АИ-92 ТУ38.001165-2003
Подача топлива	Самотеком из топливного бака	
Система топливопитания	Карбюратор К-45	
Воздушный фильтр	Двойной очистки с нетканым материалом фильтроэлемента	

Сорт моторного масла	Зависит от температуры окружающего воздуха (см. таблицу)
Система смазки	Разбрызгиванием
Температура масла в картере	до 90
Охлаждение	Воздушное (принудительное)
Температура головки цилиндра (под свечой), ^{0}C	230°
Система зажигания	Электронное бесконтактное магнето
Свеча зажигания	А11Р (Россия); NR17C (Brisk), WR8AC (Bosch)
Угол опережения зажигания, в градусах поворота коленчатого вала	25
Запуск двигателя	Ручной, при помощи убирающегося шнура
Газораспределение	Клапанное
Расположение клапанов	Нижнее, боковое, вертикальное
Максимальная площадь проходного сечения клапанов	4,2 см^2
Фазы газораспределения, в градусах поворота коленчатого вала	Выпуск – 135…375; Впуск – 345…585
Масса сухого двигателя, кг	24,2
Габаритные размеры, мм	480x410x475
Заправочные емкости, л	
– топливный бак	3,0
– картер двигателя	1,3

Двигатели ДМ1К-6,2 и ДМ1К-7,5 выпускаются в различных вариантах исполнения (модификациях):

Модель	Модификация	Отличие в исполнении
ДМ1К-6,2	005.40.2000	маслоразбрызгиватель 005.40.0327
	005.40.2000-01	маслоразбрызгиватель 005.40.2401
	005.40.2000-02	вал коленчатый 005.40.0430-02 (короткий), маслоразбрызгиватель 005.40.2401
	005.40.2000-03	маслоразбрызгиватель 005.40.0327 маслоразбрызгиватель 005.40.2401
ДМ1К-7,5	005.40.4000	маслоразбрызгиватель 005.40.0327 маслоразбрызгиватель 005.40.2401
	005.40.4000-01	вал коленчатый 005.40.0430-02 (короткий), маслоразбрызгиватель 005.40.2401

ТОПЛИВО

Используйте чистый, свежий неэтилированный бензин со сроком хранения не более 30 дней**. Не смешивайте топливо с маслом.**

Не рекомендуется заливать бензин под верхнюю стенку бака. Следует оставлять некоторое свободное пространство над топливом, необходимое для обеспечения дополнительного объема при расширении бензина, что возможно при работе мотоблока в условиях высоких положительных температур наружного воздуха.

Предприятие-изготовитель двигателя ***РЕКОМЕНДУЕТ*** использовать **"*Корректор бензина Е 3000 –Красный Октябрь - Нева".***

Регулярное применение препарата позволяет эксплуатировать двигатель на низкокачественном бензине без потерь мощности и снижения моторесурса. Наличие препарата в составе применяемого бензина предотвращает образование смолистых осадков в топливной системе и на основных деталях карбюратора; способствует самостоятельной очистке клапанов и камеры сгорания от нагаров и отложений в процессе работы.

МОТОРНОЕ МАСЛО

Моторное масло классифицируется по двум параметрам: вязкость и качество.

Стандарт SAE классифицирует вязкость масел в условных единицах от 0 до 100.

Масло бывает:

– летнее (например, 30, для использования при температурах воздуха выше плюс 4 ^{0}C)

– зимнее, (в обозначении вязкости масла есть буква «**W**», например, 10W30), для использования при температурах ниже плюс 4 ^{0}C.

Стандарт API классифицирует качество масла по эксплуатационным свойствам для бензиновых двигателей как: **SA, SB, SC, SF, SG, SH, SJ.**

Первая буква **S** обозначает, что данное масло применяется ДЛЯ БЕНЗИНОВЫХ ДВИГАТЕЛЕЙ.

Начальная буква **C** обозначает масла для дизельных двигателей.

Для обозначения универсальных масел, т.е. таких, которые могут применяться для смазывания бензиновых двигателей и дизелей, принята двойная маркировка, например, **SF/CC, SG/CD**.

Во всех случаях, чем БЛИЖЕ ВТОРАЯ БУКВА К НАЧАЛУ АНГЛИЙСКОГО АЛФАВИТА, тем НИЖЕ эксплуатационные свойства масла.

Выбирайте класс вязкости масла (летнее или зимнее) в зависимости от температуры окружающего воздуха при эксплуатации мотоблока (см. таблицу).

РЕКОМЕНДУЕМАЯ ВЯЗКОСТЬ МАСЕЛ по SAE

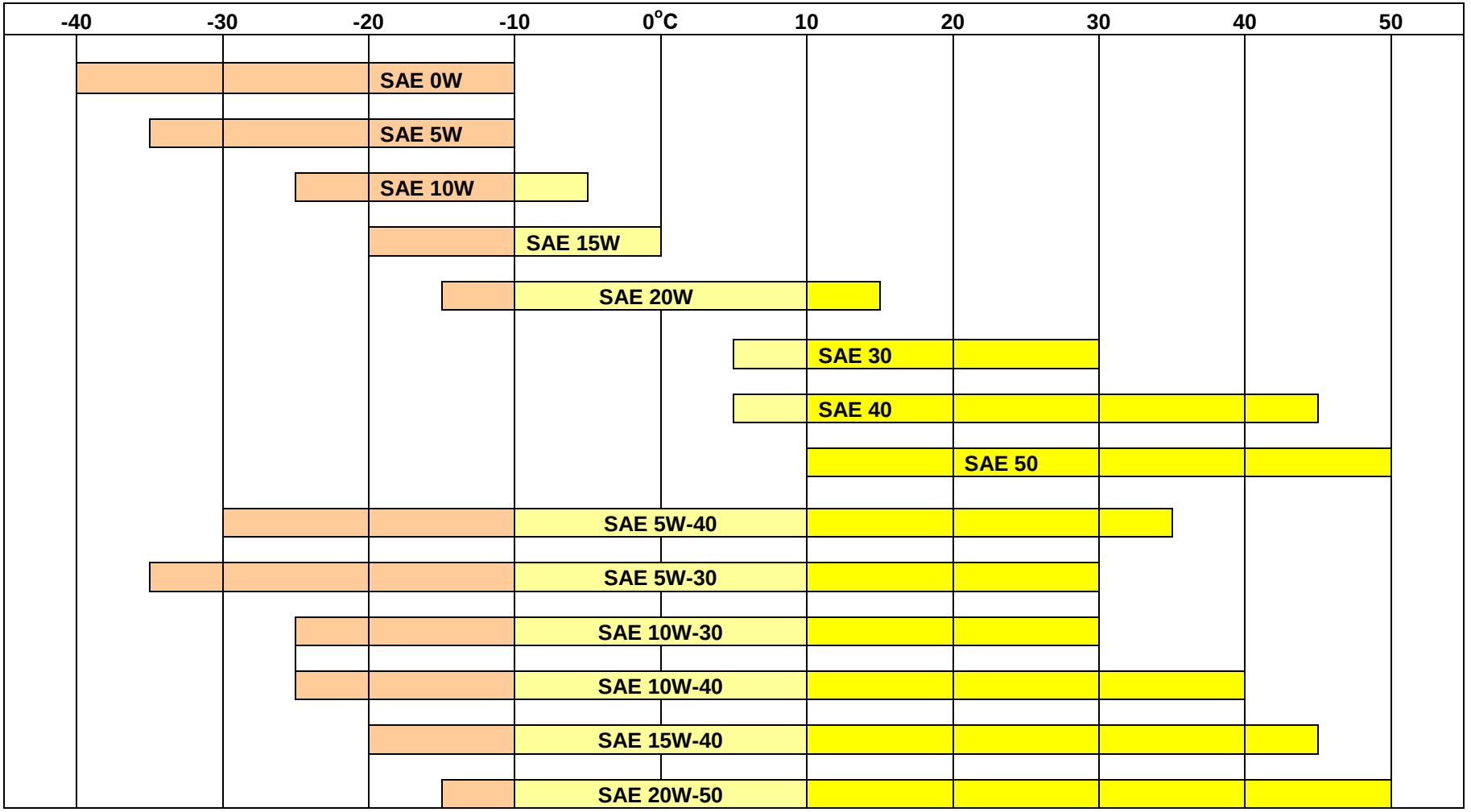

Предприятие - изготовитель двигателя рекомендует использовать широко известные моторные масла:
ЛУКОЙЛ – СТАНДАРТ SAE 10W30 API SF/CC
RAVENOL SAE 30 API CD/SF

Следует помнить:

– применение загущенных сортов масел (10W30 и т.п.) при температурах выше плюс 4 ^{0}C приведет к повышенному расходу масла. В этих случаях следует БОЛЕЕ ЧАСТО проверять уровень масла в картере. Снижение уровня ниже нормы может привести к выходу двигателя из строя.

– применение масла SAE 30 при температурах ниже, чем минус 4 ^{0}C, приведет к затрудненному запуску двигателя (особенно холодного) и возможному повреждению зеркала цилиндра из-за недостаточной смазки.

НЕКОТОРЫЕ РЕКОМЕНДАЦИИ ПО РЕМОНТУ ДВИГАТЕЛЯ

1. Палец поршня, поршень и шатун имеют размерные группы и должны собираться из одноименных групп.

2. Блок цилиндра и поршень собирать из одноименных групп. Детали одноименных групп имеют цветную маркировку, а поршень, кроме того, и арабские цифры номера групп.

При установке поршня, внутреннюю поверхность гильзы цилиндра смазать моторным маслом.

3. Стыки двух соседних поршневых колец располагать диаметрально противоположно.

4. При замене клапанов, каждый клапан и седло блока цилиндра взаимно притереть до образования сплошного кольцевого пояска.

5. Новые шарикоподшипники промыть от консервации в чистом бензине или нефрасе, смазать внутренние дорожки колец равномерно несколькими каплями моторного масла и напрессовать на шейки коленчатого вала **только за внутреннее кольцо**.

6. При установке шестерни коленчатого вала и шестерни распределительного вала совместить установочные метки на полотнах шестерен.

7. Пружину пускового устройства (в ручном стартере) перед установкой её в корпус стартера смазать маслом К-17 ГОСТ 10877-76, а полностью взведенную пружину отпустить на пол-оборота.

ДАННЫЕ ДЛЯ РЕГУЛИРОВОК

1. Зазоры между торцами клапанов и торцами толкателей (0,1÷0,2 мм) обеспечены подшлифовкой торцов при первоначальной сборке двигателя и не регулируются в процессе эксплуатации.

2. Зазор между статором магнето и магнитным башмаком на маховике (0,10÷0,15 мм) обеспечить перемещением корпуса магнето.

3.Зазор между электродами свечей зажигания:

Свеча А11Р (Россия) - зазор 0,5÷0,6 мм. Размеры под ключ 20,8 мм;
Свеча NR17C (BRISK) - зазор 0,5÷0,6 мм. Размеры под ключ 20,8 мм;
Свеча WR8AC (BOSCH) - зазор 0,5÷0,6 мм. Размеры под ключ 20,8 мм.

Перед началом работы необходимо проверить, установлена ли на свече зажигания уплотнительная шайба и не осталась ли в отверстии головки цилиндра уплотнительная шайба от предыдущей свечи.

Снимайте и устанавливайте свечу зажигания только после охлаждения головки цилиндра до температуры окружающей среды.

Если в ходе снятия свечи зажигания с двигателя было превышено усилие затяжки на более чем 50%, дальнейшее применение такой свечи НЕ РАЗРЕШАЕТСЯ.

НОРМИРОВАННЫЕ МОМЕНТЫ ЗАТЯЖКИ РЕЗЬБОВЫХ СОЕДИНЕНИЙ, Н·м:

Болты крепления головки шатуна:

– предварительная: 25÷27 Н·м;

– окончательная: 20÷22 Н·м;

Болты крепления крышки картера: 15÷20 Н·м;

Технологическая гайка, применяемая при напрессовке маховика на коленчатый вал: 100÷120 Н·м;

Алюминиевый корпус муфты пускового устройства: 40÷60 Н·м.

Болты крепления головки цилиндра затягивать моментом 15÷20 Н·м в последовательности, согласно приведенной ниже схеме.

МОМЕНТЫ ЗАТЯЖКИ РЕЗЬБОВЫХ СОЕДИНЕНИЙ, ЕСЛИ ОНИ СПЕЦИАЛЬНО НЕ ОГОВОРЕНЫ В РУКОВОДСТВЕ ПО ЭКСПЛУАТАЦИИ, ОПРЕДЕЛЯЮТСЯ В ЗАВИСИМОСТИ ОТ ДИАМЕТРА РЕЗЬБЫ В СООТВЕТСТВИИ С ТАБЛИЦЕЙ:

Резьба	Момент затяжки	
	кГс·м	Н·м
М6	0,6÷0,9	6÷9
М8	1,4÷1,7	14÷17
М10	3,0÷3,5	30÷35
М12	5,5÷6,0	55÷60

СХЕМА ПОРЯДКА ЗАТЯЖКИ БОЛТОВ КРЕПЛЕНИЯ ГОЛОВКИ ЦИЛИДРА

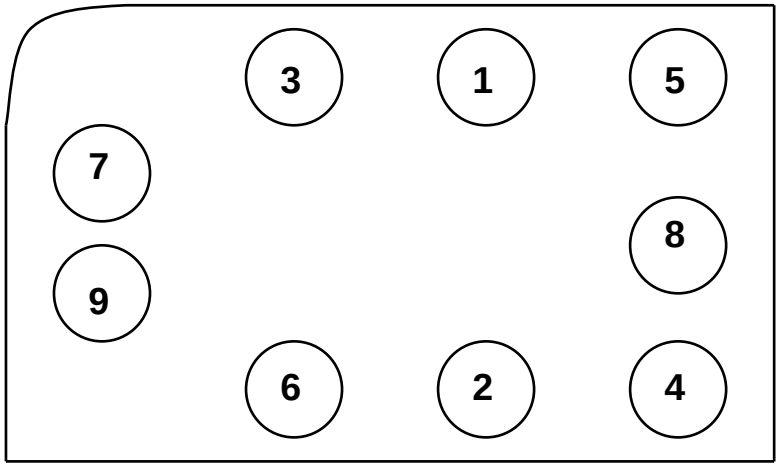

← *Направление движения мотоблока*

УХОД ЗА ВОЗДУШНЫМ ФИЛЬТРОМ

При правильном обслуживании воздушный фильтр надежно предохраняет внутренние части двигателя от частиц пыли. Если пренебречь рекомендацией по техобслуживанию фильтра, то твердые частицы, попадая в масло, образуют абразивную смесь, которая участвует в интенсивном износе движущихся деталей.

НАДЛЕЖАЩИЙ УХОД ЗА ВОЗДУШНЫМ ФИЛЬТРОМ – ЭТО ГАРАНТИЯ ДОЛГОВЕЧНОСТИ ДВИГАТЕЛЯ.

При техобслуживании воздушного фильтра необходимо снять предварительный поролоновый воздухоочиститель.

Период его очистки – каждые 25 час.

Сменный (жесткий) патрон очищать каждые 100 час.

В пыльных условиях работы очистку производить чаще.

Промыть поролоновый элемент жидким мыльным раствором, после чего, обернув элемент сухой тряпкой, отжать его насухо.

Жесткий патрон очистить легким постукиванием по плоской поверхности. Если элемент сильно загрязнен, его следует заменить новым.

НЕ СМАЗЫВАЙТЕ МАСЛАМИ СМЕННЫЙ ПАТРОН; НЕ ИСПОЛЬЗУЙТЕ СЖАТЫЙ ВОЗДУХ ДЛЯ ЧИСТКИ ИЛИ СУШКИ ПАТРОНА.

СОДЕРЖИТЕ ДВИГАТЕЛЬ В ЧИСТОТЕ!

Основной возможной причиной перегрева двигателя могут стать заблокированные грязью ребра охлаждения: чаще всего это может быть различный мусор, находящийся во взвешенном состоянии при работе мотоблока, особенно, при работе с культиваторами. Другим местом в системе воздушного охлаждения, часто подверженным загрязнению (трава, солома, мелкие ветки), являются отверстия на защитной сетке на входе в вентилятор воздушного охлаждения.

Периодически очищайте сетку от загрязнений, предварительно заглушив двигатель.

ПЕРИОДИЧНОСТЬ ТЕХНИЧЕСКОГО ОБСЛУЖИВАНИЯ

Порядок и периодичность технического ухода подробно изложены в Руководстве по эксплуатации двигателя ДМ1К. Основные работы:

– перед началом работы проверяйте надежность затяжки резьбовых соединений на двигателе и мотоблоке;

- регулярно очищайте ребра и поверхности охлаждения головки цилиндра, кожуха вентилятора, защитную решетку и зону вокруг глушителя от остатков травы, мусора и слоев пыли;

- ежедневно проверяйте уровень масла;

- **полная замена масла в картере двигателя** – после первых 5-ти часов, и далее, через каждые 25час.; Замену масла производите, когда двигатель прогрет.

СОБЛЮДАЙТЕ РЕКОМЕНДАЦИИ по применению марки моторного масла для соответствующих температурных условий работы мотоблока. Вовремя производите замены масел.

ХРАНЕНИЕ МОТОБЛОКА:

более 30 дней

Очистите ребра и поверхности охлаждения головки цилиндра, кожух вентилятора, защитную решетку, и зону вокруг глушителя от остатков травы, мусора и плотных отложений пыли.

Перед постановкой на хранение предварительно слить бензин из топливного бака, остатки бензина в топливной камере карбюратора выработать до полной остановки двигателя.

более 24 месяцев

Произведите замену или слив масла на двигателе, когда он еще теплый. Залейте чистое масло в соответствии с рекомендациями руководства по двигателю.

Отсоедините высоковольтный провод от свечи зажигания.

Выверните свечу зажигания и залейте около 15÷20 мл масла в цилиндр. Медленно проверните вал за рукоятку стартера для распределения масла по стенкам цилиндра. Установите свечу на место.

Храните мотоблок в сухом, чистом и проветриваемом помещении.

При погрузке и транспортировке мотоблока он должен занимать свое естественное рабочее положение. Категорически запрещается даже кратковременное положение мотоблока с наклоном в сторону воздушного фильтра. При этом возможно перетекание масла из картера двигателя в полость воздушного фильтра.

ТЕХНИКА БЕЗОПАСНОСТИ

Настоятельно рекомендуем обратить внимание и твердо усвоить основные положения по технике безопасности при проведении технических уходов, эксплуатации и транспортировке мотоблока. При применении навесного и прицепного оборудования строго соблюдать требования безопасности, изложенные в инструкциях, прилагаемых к этому оборудованию.

Основные правила:

– перед началом работы с мотоблоком убедитесь в том, что знаете назначение и работу всех органов управления;

– высота рукояток и рулевая штанга должны быть отрегулированы по физическим данным оператора. Рулевая штанга надежна закреплена;

– не позволяйте детям и людям, не ознакомившимся с инструкцией, пользоваться мотоблоком;

– осматривайте мотоблок полностью перед каждым пользованием мотоблоком. Заменяйте поврежденные детали, проверяйте отсутствие протечек топлива и масла;

– перед запуском двигателя убедитесь, что силовой привод отключен от двигателя;

– запрещается эксплуатация мотоблока, в том числе и с прицепной тележкой на дорогах с интенсивным движением;

– нельзя работать на уклонах более 15°. Это может вызвать проблему со смазкой двигателя и повлечь выход его из строя;

– переключение передач в редукторе производить при **полной** остановке вращения ведущего шкива редуктора;

– никогда не работайте со смятыми щитками и ограждениями;

– при ударе ножей культиватора о посторонний предмет, немедленно остановите двигатель и осмотрите мотоблок перед последующим запуском;

– безопасная и долгая работа мотоблока во многом зависит от состояния резиновых пневматических колес. Периодически очищайте их от грязи и застрявшими между грунтозацепами посторонними предметами. Следите за нормами давления воздуха в пневматических шинах. Не допускайте работы с длительным буксованием ведущих колес, особенно с пониженным давлением в шинах.